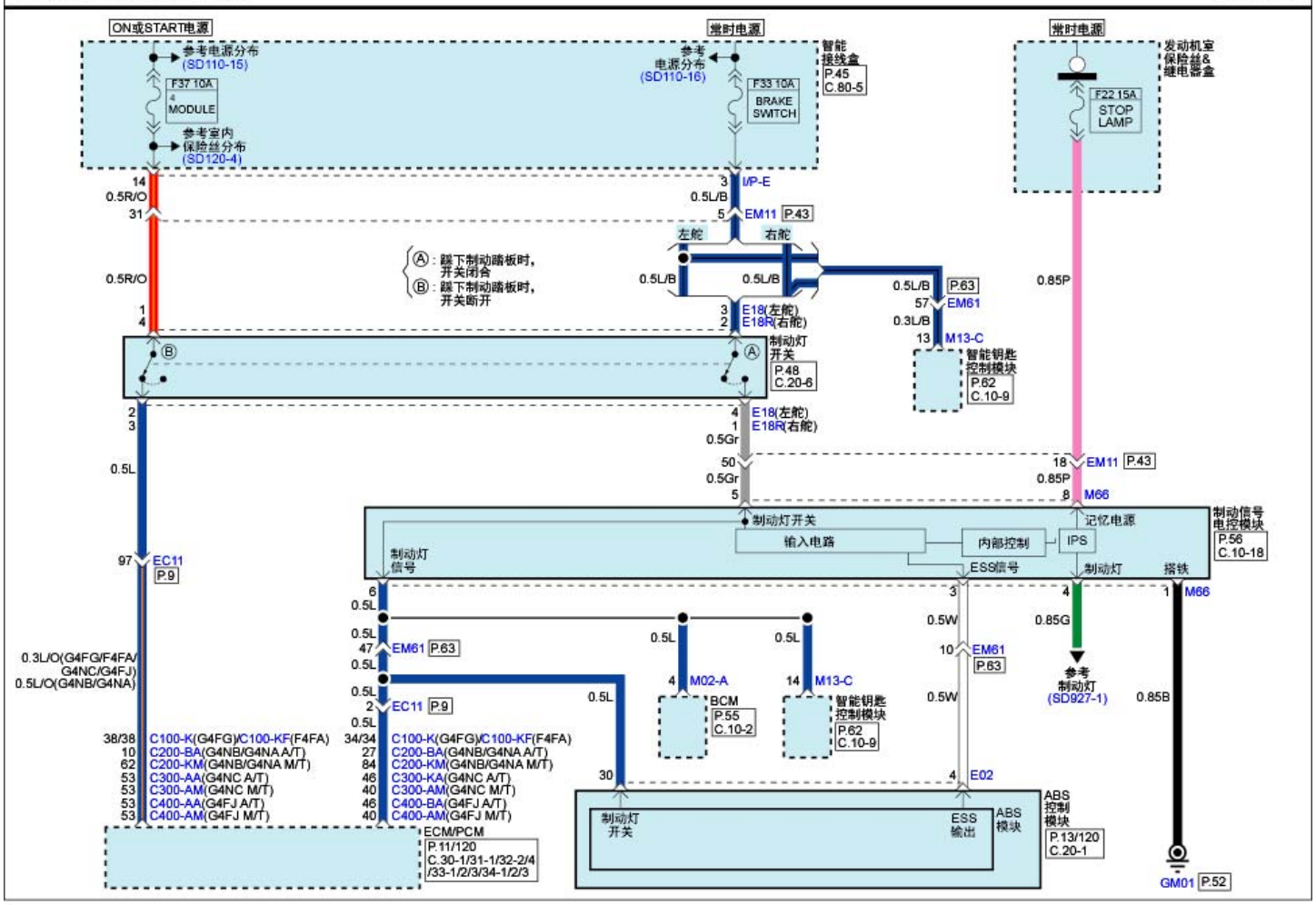防抱死制动系统(ABS)(3) SD587-3